Electrolux

electrolux.com/register

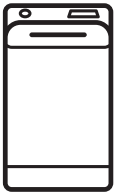

EW8T663G1G

NO Bruksanvisning | **Vaskemaskin**

Velkommen til Electrolux! Takk for at du valgte produktet vårt.

Få råd om bruk, brosjyrer, hjelp til feilsøking, og informasjon om service og reparasjon:
www.electrolux.com/support

Med forbehold om endringer.

INNHOLD

1. SIKKERHETSINFORMASJON..... 2
2. SIKKERHETSANVISNINGER.....4
3. PRODUKTBESKRIVELSE.....6
4. TEKNISKE DATA.....7
5. MONTERING..... 8
6. BETJENINGSPANEL..... 11
7. VELGER OG KNAPPER..... 13
8. PROGRAMMER.....16
9. INNSTILLINGER..... 21
10. FØR FØRSTEGANGS BRUK..... 22
11. DAGLIG BRUK.....22
12. RÅD OG TIPS..... 27
13. STELL OG RENGJØRING.....28
14. FEILSØKING.....32
15. FORBRUKSVERDIER..... 34
16. HURTIGVEILEDNING.....36
17. BESKYTTELSE AV MILJØET.....37

1. ⚠ SIKKERHETSINFORMASJON

Les de vedlagte instruksjonene nøye før du starter installasjon og bruk av dette produktet.
Produsenten er ikke ansvarlig for personskader eller andre skader som følge av feilaktig montering eller bruk.
Instruksjonene må alltid oppbevares på et trygt og tilgjengelig sted for fremtidig behov.

1.1 Sikkerhet for barn og utsatte mennesker

- Dette produktet kan brukes av barn fra 8 år og oppover og personer med reduserte fysiske, sensoriske eller mentale evner eller manglende erfaring og kunnskap, dersom de får tilsyn eller instruksjoner om bruken av produktet på en sikker måte, og forstår farene som er involvert.

- Barn mellom 3 og 8 år og personer med svært omfattende og komplekse funksjonsnedsettelser må holdes på avstand fra produktet med mindre de er under tilsyn til enhver tid.
- Barn yngre enn 3 år må holdes på avstand fra produktet med mindre de er under tilsyn til enhver tid.
- Barn bør være under oppsyn for å sikre at de ikke leker med apparatet.
- Oppbevar all emballasje utilgjengelig for barn og kast den på riktig måte.
- Oppbevar vaskemidler utilgjengelig for barn.
- Hold barn og kjæledyr borte fra produktet når døren er åpen.
- Hvis produktet har en barnesikring, bør den aktiveres.
- Rengjøring og vedlikehold av produktet skal ikke utføres av barn.

1.2 Generell sikkerhet

- Dette produktet er kun beregnet for vask i private hjem med tøy som tåler maskinvask.
- Dette produktet er beregnet for bruk innendørs i ett hjem.
- Dette produktet kan brukes på kontorer, hotellrom, gjestehus og andre lignende steder hvor slik bruk ikke overstiger (gjennomsnittlig) bruk for husholdningsrom.
- Produktets spesifikasjoner må ikke endres.
- Maksimal tøymengde er 6 kg. Ikke overskrid den maksimale tøymengden for programmet (se kapittelet «Programmer»).
- Driftsvanntrykket ved inngangspunktet for vannet fra uttakstilkoblingen må være mellom 0,5 bar (0,05 MPa) og 10 bar (1,0 MPa).
- Ventilasjonsåpningen i sokkelen må ikke blokkeres av et teppe, matte eller andre gulvbelegg.
- Produktet skal kobles til vannforsyningen med det nye medfølgende slangesettet eller andre nye slangesett fra et autorisert servicesenter.
- Gamle slangesett må ikke brukes på nytt.

- Om stikkontakten er skadet må den erstattes av produsenten, et autorisert servicesenter eller tilsvarende kvalifiserte personer for å unngå at den kan utgjøre en elektrisk fare.
- Slå av produktet og trekk støpselet ut av stikkontakten før det utføres noe vedlikehold.
- Ikke bruk høytrykksspyler og/eller damp til å rengjøre produktet.
- Rengjør produktet med en fuktet klut. Bruk kun nøytralt vaskemiddel. Du må aldri bruke skurende oppvaskmidler, skuresvamper, løsemidler eller metallgjenstander.

2. SIKKERHETSANVISNINGER

2.1 Montering

ⓘ

Installasjonen skal være i overensstemmelse med nasjonale forskrifter.

- Fjern all emballasjen og transportboltene inkludert gummiforing med plastavstandsstykke.
- Ta vare på transportboltene. Dersom produktet skal flyttes i fremtiden, må det festes igjen slik at trommelen er låst og ikke blir skadet.
- Vær alltid forsiktig når du flytter produktet. Det er tungt. Bruk alltid vernebriller og lukket fottøy.
- Følg installasjonsanvisningene som følger med produktet.
- Ikke monter eller bruk et skadet produkt.
- Ikke monter eller bruk produktet hvor temperaturen er under 0 °C eller hvor det kan bli utsatt for vær.
- Sørg for at gulvet der produktet monteres er flatt, stabilt, varmebestandig og rent.
- Sørg for at det er luftsirkulasjon mellom produktet og gulvet.
- Når produktet settes på plass må det kontrolleres at det står i vater. Gjør det ikke det, justeres føttene til det er i vater.
- Ikke monter produktet rett over et avløp i gulvet.
- Ikke spray vann på produktet og ikke eksponerer det for overdreven fuktighet.
- Monter ikke apparatet et sted hvor lokket på apparatet ikke kan åpnes helt.
- Sett ikke en lukket beholder under apparatet for å samle opp mulig vannlekkasje. Kontakt det autoriserte service-senteret for å forsikre deg om hvilke tilbehør som kan brukes.

2.2 Elektrisk tilkobling

⚠ **ADVARSEL!**

Fare for brann og elektrisk støt.

- ADVARSEL: Dette apparatet er konstruert for å monteres / kobles til en jordingstilkobling i bygningen.
- Bruk alltid en korrekt montert, jordet stikkontakt.
- Kontroller at parameterne på typeskiltet er kompatible med de elektriske spesifikasjonene i strømforsyningen.
- Ikke bruk grenuttak eller skjøteledninger.
- Pass på at støpselet og strømkabelen ikke påføres skade. Hvis strømkabelen må erstattes, må dette utføres av vårt Autoriserte servicesenter.
- Ikke sett støpselet i stikkontakten før monteringen er fullført. Påse at det er tilgang til stikkontakten etter monteringen.
- Ikke berør strømkabelen eller støpselet med våte hender.

- Ikke trekk i kabelen for å koble fra produktet. Trekk alltid i selve støpselet.

2.3 Vanntilkobling

- Inntaksvannet skal ikke være varmere enn 25 °C.
- Ikke påfør skade på vannslangene.
- La vannet renne til det er rent og klart før du kopler til nye rør eller rør som ikke er blitt brukt på lengre tid, der reparasjonsarbeid er blitt utført eller nye enheter er blitt montert (vannmålere osv.).
- Sørg for at det ikke er synlige vannlekkasjer under og etter første gangs bruk av apparatet.
- Ikke bruk en forlengingsslange dersom inntaksslangene er for korte. Kontakt det autoriserte servicesenteret for å erstatte inntaksslangen.
- Når du pakker opp apparatet er du mulig at du ser vann som renner fra avløpsslangen. Dette kommer av produkttesting av vann i fabrikken.
- Du kan forlenge avløpsslangen til maks 400 cm. Kontakt autorisert servicesenter når det gjelder den andre avløpsslangen og forlengelsen.
- Kontroller at det er tilgang til vannkranen etter monteringen.

2.4 Bruk

⚠ ADVARSEL!

Risiko for personskade, elektrisk støt, brannskader, eller skade på produktet.

- Følg sikkerhetsanvisningene på vaskemiddelpakken.
- Legg ikke brennbare produkter, eller gjenstander som er fuktet med brennbare produkter, inn i eller i nærheten av produktet.
- Vask ikke tekstiler som er godt tilsmusset med olje, gris eller andre stoffer med høyt fettinnhold. Det kan skade gummideler på produktet. Forvask slike stoffer for hånd før du legger dem i produktet.
- For å unngå risiko for skade på plast- og gummideler i produktet bør det ikke brukes duftmidler.
- Pass på å fjerne alle metallgjenstander fra tøyet.

2.5 Service

- Kontakt et autorisert servicesenter for å reparere produktet. Bruk kun originale reservedeler.
- Vær oppmerksom på at reparasjon på egen hånd eller ikke-profesjonell reparasjon kan ha sikkerhetsmessige konsekvenser og kan ugyldiggjøre garantien.
- Følgende reservedeler er tilgjengelig i minst 10 år etter at modellen er blitt avviklet: motor og motorbørster, overføring mellom motor og trommel, pumper, støtdempere og fjærer, vasketrommel, trommelspindel og tilhørende kulelager, oppvarming og varmeelementer, inkludert varmepumper, rørledninger og tilhørende utstyr inkludert slanger, ventiler, filtre og akvastopper, trykte kretskort, elektroniske skjermer, trykkbrytere, termostater og sensorer, programvare og fastvare inkludert nullstillingsprogramvare, dør, dørhengsel og tetninger, andre tetninger, dørlåsesamling, perifere enheter av plast, slik som vaskemiddeldispensere. Varigheten kan være lengre i ditt land. For mer informasjon, besøk vår hjemmeside.
- Vær oppmerksom på at noen av disse reservedelene bare er tilgjengelige for profesjonelle reparatører, og at ikke alle reservedeler er relevante for alle modeller.
- Angående lampen(e) i dette produktet og reservedeler som selges separat: Disse lampene er ment å motstå ekstreme fysiske forhold i husholdningsprodukter, for eksempel temperatur, vibrasjon, fuktighet, eller er ment å signalisere informasjon om produktets driftsstatus. De er ikke ment å brukes i andre bruksområder og egner seg ikke til rombelysning.

2.6 Avfallsbehandling

⚠ ADVARSEL!

Fare for skade eller kvelning.

- Koble produktet fra strømmen og vannforsyningen.
- Kutt av strømkabelen nær produktet og kast den.
- Fjern dørlåsen for å forhindre at barn eller dyr stenger seg inne i trommelen.

- Produkt skal avhendes i henhold til lokale krav for avhending av avfall fra elektrisk og elektronisk utstyr (EE-avfall).

3. PRODUKTBESKRIVELSE

3.1 Spesialfunksjoner

Den nye vaskemaskinen din innfrir alle moderne krav for en effektiv behandling av tøyvask med lavere forbruk av vann, strøm og vaskemidler og viser respekt for ulike tekstiler.

- Takket være **Soft Plus-tilvalget** blir tøymykneren jevnt fordelt i klesvasken og trenger dypt inn i tekstilfibrene som fremmer perfekt mykhet.
- Damp lar deg friske opp klær raskt og enkelt. De skånsomme dampprogrammene fjerner lukt og reduserer krøller i tekstiler. Stryking går som en lek!
- **Flekk-tilvalget** forhåndsbehandler vanskelige flekker for å optimalisere flekkfjernerens virkning.
- **SensiCare System** registrerer vekten av klesvasken og definerer programvarigheten i løpet av 30 sekunder. Vaskeprogrammet blir tilpasset mengden av klesvask og tekstiltypen uten å bruke mer tid, strøm og vann enn nødvendig. Les avsnittet “SensiCare System Mengderegistrering " for flere detaljer.
- **UltraCare-teknologien** er designet for å beskytte tekstilfibrene takket være forskjellige forblandingsfaser som først blander vaskemiddelet og deretter tøymykneren i vannet før de tilføres klesvasken. For å nå og pleie hvert eneste fiber.

3.2 Produktoversikt

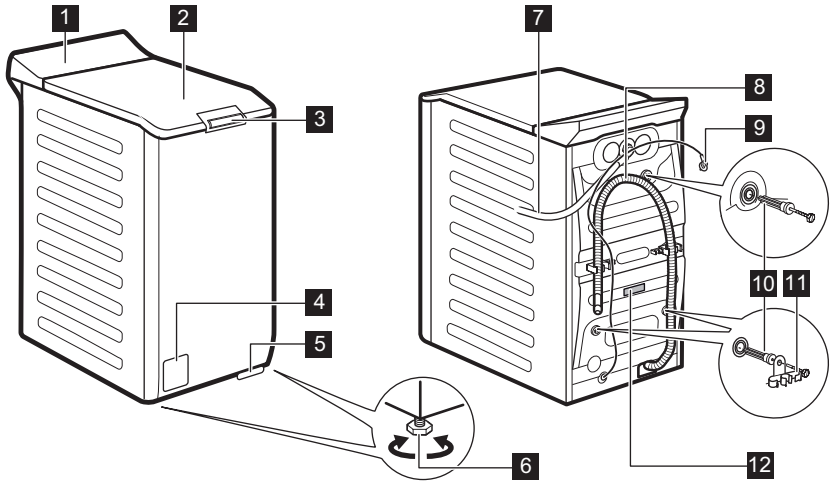

1 Betjeningspanel
2 Lokk
3 Håndtak på lokket
4 Avløpspumpefilter
5 Hendel til å flytte produktet
6 Fot for å vatre produktet

7 Inntaksslange
8 Avløpsslange
9 Strømkabel
10 Transportbolter
11 Støtte for slange
12 Typeskilt

Informasjon for registerprodukt

Typeskiltet rapporterer modellnavnet (**A**), produktnummer (**B**), elektriske spesifikasjoner (**C**) og serienummer (**D**).

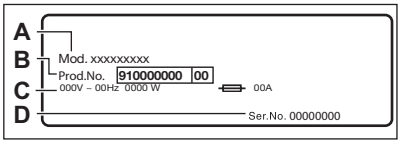

Typeskiltet rapporterer modellnavnet (**A**), produktnummeret (**B**) og serienummeret (**C**).

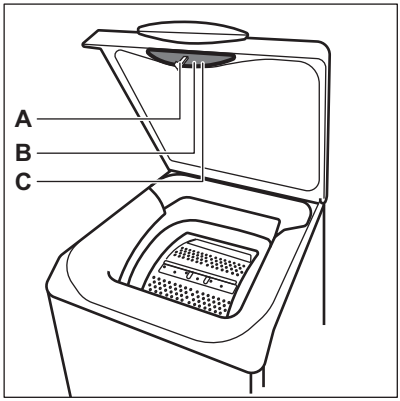

4. TEKNISKE DATA

Dimensjon	Bredde / Høyde / Total dybde	39,7 cm / 90,8 cm / 59,9 cm
Elektrisk tilkobling	Spenning Total effekt Sikring Frekvens	230 V 2100 W 10 A 50 Hz
Beskyttelsesnivå mot inntrengning av faste partikler og fuktighet sikret av beskyttelsesdekselet, unntatt der lavspenningsutstyret ikke er beskyttet mot fuktighet		IPX4
Vannforsyningstrykk	Minimum Maksimum	0,5 bar (0,05 MPa) 10 bar (1,0 MPa)
Vanninntak **1)**		Kaldt vann
Maksimale tøymengde	Cotton (Bomull)	6 kg
Sentrifugehastighet	Maksimal sentrifugehastighet	1251 O/min

1) Koble vanninntaksslangen til en kran med 3/4" -gjenger.

5. MONTERING

> ⚠ **ADVARSEL!**
> Se etter i Sikkerhetskapitlene.

5.1 Utpakking og plassering

1.

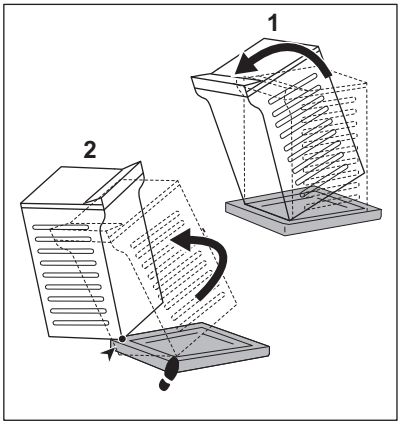

2.

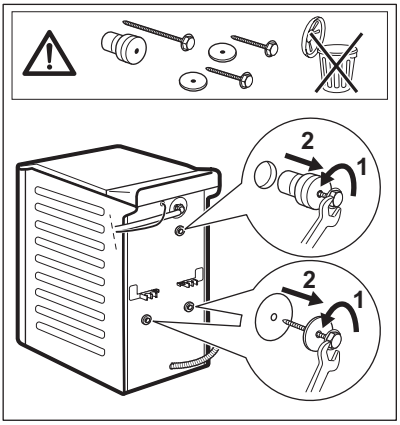

3.

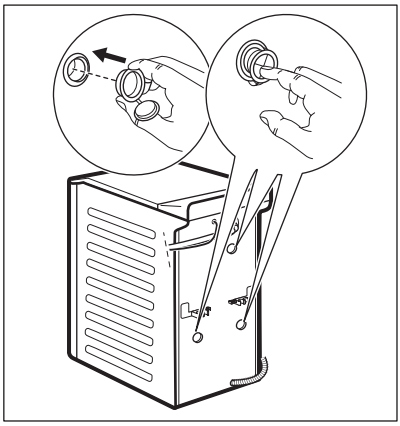

4.

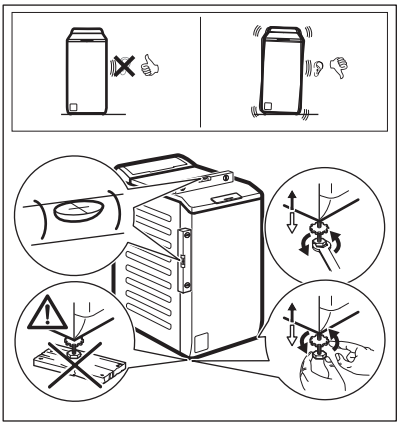

Juster produktet korrekt for å forhindre vibrasjoner, støy og hindre at det flytter på seg når det er i bruk.

⚠ ADVARSEL!

Ikke legg papp, treverk eller liknende materialer under produktet for å justere nivået.

ⓘ

Pass på at tepper ikke stanser luftsirkulasjonen under produktet. Påse at produktet ikke berører veggen eller andre enheter.

Vi anbefaler at du oppbevarer pakningen og transportboltene, i tilfelle du må flytte produktet senere.

5.2 Vanninntaksslangen

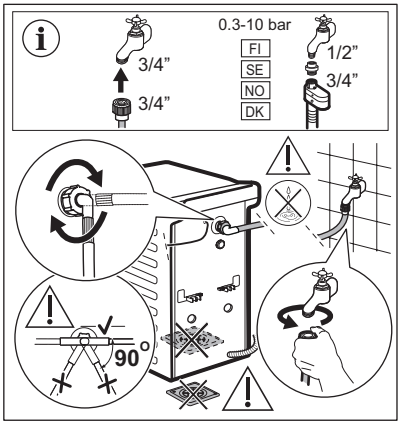

Tilbehør som leveres med produktet kan variere avhengig av modell.

ⓘ

Kontroller at det ikke er noen skade på slangene og at det ikke lekker fra koplingene. Ikke bruk en forlengingsslange dersom inntaksslangene er for korte. Kontakt servicesenteret for informasjon om å erstatte inntaksslangen.

Noen modeller kan inneholde inntaksslange med vannstoppenhet. Den forhindrer lekkasjer i slangen på grunn av den naturlige aldringen. Sektoren i vinduet viser denne feilen. Hvis dette skjer, lukk vannkranen og kontakt det autoriserte servicesenteret for informasjon om utskifting av slangen.

Reservedeler kan byttes ut uten varsel. Kjøp tilbehør fra en autorisert leverandør.

5.3 Vanntømming

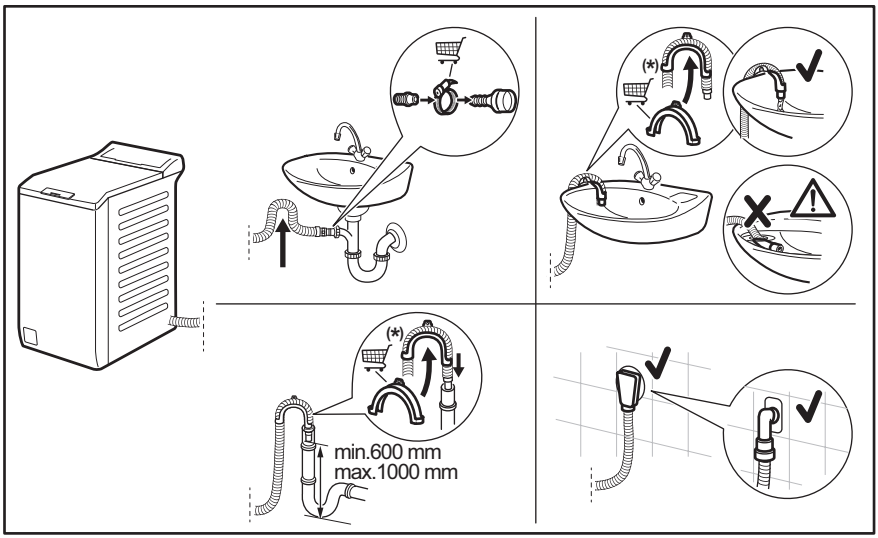

Kan endres uten varsel.

Avløpsslangen bør være på en høyde som ikke er mindre enn 600 mm og ikke mer enn 1000 mm. Du kan forlenge avløpsslangen til maks 4000 mm. Kontakt autorisert servicesenter når det gjelder den andre avløpsslangen og forlengelsen.

5.4 Elektrisk tilkopling

På slutten av installasjonen kan du sett inn støpselet i stikkontakten.

Typeskiltet og "Tekniske data"-kapittelet viser de nødvendige elektriske spesifikasjonene. Kontroller at de er kompatible med strømforsyningen.

Kontroller at den elektriske installasjonen i huset tåler den maksimale belastningen som kreves, også når det tas hensyn til eventuelle andre elektriske apparater som er i bruk.

Vaskemaskinen skal koples til en jordet stikkontakt.

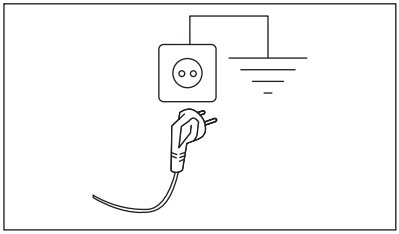

Strømkabelen skal være lett tilgjengelig etter at produktet er installert.

Kontakt vårt autoriserte servicesenter for elektrisk arbeid som kreves for å installere dette produktet.

Produsenten frasier seg alt ansvar for materielle skader eller personskader som

skyldes at ovennevnte
sikkerhetsforanstaltninger ikke er fulgt.

6. BETJENINGSPANEL

6.1 Beskrivelse av betjeningspanel

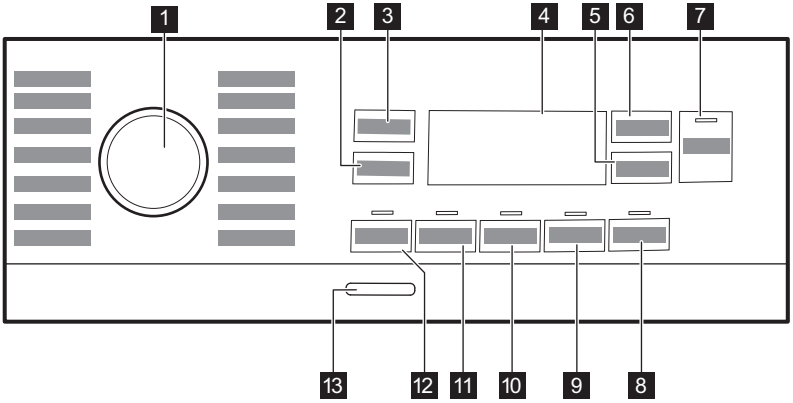

1. Programvelger
2. Berøringsknapp for spinnreduksjonsalternativer
3. Temperatur -berøringsknapp
4. Display
5. Utsatt start -berøringsknapp
6. Tidsur -berøringsknapp
7. Start/Pause -berøringsknapp
8. Dampfinish -berøringsknapp
9. Soft Plus -berøringsknapp
10. Ekstra skylling -berøringsknapp
11. Flekk -berøringsknapp
12. Forvask -berøringsknapp
13. På/av -trykknapp

6.2 Display

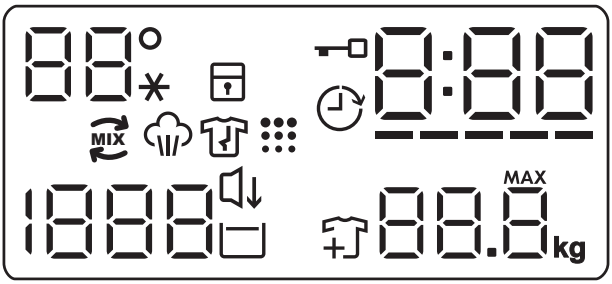

88° --*	Temperaturområdet: Indikator for temperatur Kaldtvannsindikator
	Indikator for barnesikring.
	Indikator for Utsatt start.
	Indikator for låst lokk.
0:00	Den digitale indikatoren kan vise: • Programvarighet (f.eks. 2:40). • Utsatt start (f.eks. 2h). • Programslutt (0:00). • Varselkode (f.eks. E20). • Indikasjon på samlet driftstimer for produktet. Se avsnittet "Teller for driftstimer" i avsnittet "Innstillinger" for mer informasjon.
-----	Nivåindikator for tidsstyring.
88.8 kg MAX	Indikator for klesvaskens maksimale vekt. **MAX**-symbolet blinker når klesvaskmengden overstiger maksimal deklarert klesvasken for det valgte programmet.
	Legg til plaggindikator. Lyser i starten av vaskefasen, mens brukeren fortsatt kan sette produktet på pause og fylle mer klesvask.
	Indikator for rengjøring av trommel.

	Natt-indikator.
	Indikator for skyllestopp.
1888 ---	Sentrifugeområdet: Indikator for sentrifugehastighet Indikator for ingen sentrifugering Sentrifugeringsfasen er av.
MIX	UltraCare -indikator.
	Indikator for dampfase.
	Indikator for antikrøllfase. Les avsnittet Dampfinish for flere detaljer.

6.3 Flerspråklige klistremerker

Apparatet leveres med klistremerker på ulike språk.

Du kan sette klistremerket du ønsker ved siden av programvelgeren.

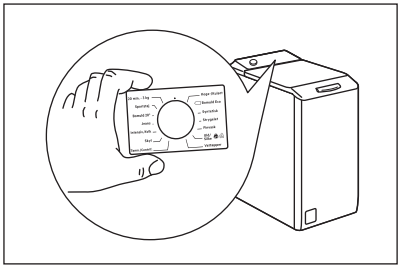

7. VELGER OG KNAPPER

7.1 Introduksjon

Tilvalgene/funksjonene er ikke tilgjengelig for alle vaskeprogrammer. Sjekke kompatibilitet mellom tilvalg/ funksjoner og vaskeprogrammer i "Programoversikt". Tilvalg/funksjoner kan ekskludere hverandre. I dette tilfellet lar ikke produktet deg stille inn de inkompatible tilvalgene/funksjonene.

7.2 På/av

Hvis du trykk på denne knappen i noen sekunder, kan du slå produktet av eller på. To forskjellige melodier blir avspilt når du slår produktet av eller på.

Hvilemodusfunksjonen slår av produktet automatisk for å redusere energiforbruket i enkelte tilfeller, og det kan derfor hende at du må aktivere produktet igjen.

For mer informasjon, se avsnittet om hvilemodus i kapittelet Daglig bruk.

7.3 Temperatur

Når du velger et vaskeprogram, foreslår produktet en standardtemperatur automatisk.

Trykk på denne knappen gjentatte ganger til ønsket temperaturverdi dukker opp i displayet.

Når displayet viser indikatorene _ _*, varmer ikke produktet opp vannet.

7.4 Sentrifugering

Når du velger et program, velger apparatet automatisk den høyeste sentrifugehastigheten som er mulig for programmet, unntatt for Denim. Med dette alternativet kan du endre standard sentrifugehastighet.

Trykk på knappen gjentatte ganger for å:

- **Senke sentrifugehastigheten.** Displayet viser kun sentrifugeringshastigheter som er tilgjengelige for det angitte programmet.
- Flere tilvalg for sentrifugering**Uten sentrifugering – – –**.
  Bruk dette alternativet for å slå av alle sentrifugeringsfasene. Apparat utfører kun utpumpingsfasen for det valgte vaskeprogrammet. Still inn dette tilvalget for svært ømfintlige tekstiler. Skyllefasen bruker mer vann i enkelte vaskeprogrammer
- Aktivere **Skyllestopp**-tilvalget.
  Den siste sentrifugeringen blir ikke utført. For å hindre at stoffene krøller seg, blir ikke det siste skyllevannet pumpet ut. Vaskeprogrammet avslutter med vann i trommelen.

  Displayet viser indikatoren . Lokket forblir låst og trommelen spinner regelmessig for å redusere krøller. Du må pumpe ut vannet for å kunne låse opp lokket.

  Hvis du berører Start/Pause-knappen, utfører apparatet sentrifugeringsfasen og pumper ut vannet.

Apparatet pumper ut vannet automatisk etter omtrent 18 timer.

- Slik aktiverer du **Natt**-tilvalget.
  Mellom- og sluttsentrifugering blir ikke kjørt, og programmet blir avsluttet med vann i trommelen. Dette bidrar til å redusere krølling.

  Displayet viser -indikatoren. Lokket forblir låst. Trommelen spinner regelmessig for å redusere krøller. Du må pumpe ut vannet for å kunne låse opp lokket.
  Ettersom at programmet er svært stille, egner det seg godt om natten når strømmen er billigere. For noen programmer utføres skyllingene med mer vann.

  Hvis du trykker på Start/Pause-knappen, utfører apparatet kun utpumpingsfasen.

ⓘ

Apparatet pumper ut vannet automatisk etter omtrent 18 timer.

7.5 Forvask

Med dette tilvalget kan du legge til en forvaskfase i et program.

Den korresponderende indikatoren over berøringsknappen tennes.

Bruk dette tilvalget for å legge til en forvaskfase på 30 °C før vaskefasen.

Dette tilvalget anbefales for svært skittent tøy, spesielt hvis det inneholder sand, støv, gjørme eller andre faste partikler.

ⓘ

Tilvalget kan øke programvarigheten.

7.6 Flekk

Trykk på denne knappen for å legge en flekkfase til et program.

Den korresponderende indikatoren over berøringsknappen lyser.

Bruk dette tilvalget for klesvask med flekker det er vanskelig å fjerne.

Når du velger dette tilvalget må du helle flekkfjerner i -rommet.

Flekkfjerneren blir blandet på forhånd og varmet opp med vaskemiddel for å øke effektiviteten.

ⓘ

Dette tilvalget vil øke programmets varighet.
Dette tilvalget er ikke tilgjengelig ved temperaturer under 40 °C.

7.7 Permanent Ekstra skylling

Med dette alternativet, kan du legge til et par skyllinger til det valgte vaskeprogrammet.

Bruk dette alternativet for personer med allergier eller sensitiv hud.

ⓘ

Dette tilvalget vil øke programmets varighet.

Den korresponderende indikatoren over berøringsknappen lyser og forblir også på permanent under de neste syklusene til dette tilvalget er deaktivert.

7.8 Permanent Soft Plus

Still dette tilvalget for å optimalisere fordelingen av tøymykner og forbedre mykheten i stoffet.

Anbefalt når du bruker tøymykner.

ⓘ

Dette tilvalget vil øke programmets varighet.

Den korresponderende indikatoren over berøringsknappen lyser og forblir også på permanent under de neste syklusene til dette tilvalget er deaktivert.

7.9 Dampfinish

Trykk på denne knappen for å stille inn dampnivået. Dette er bare mulig med programmer hvor dampfunksjonen er tilgjengelig. Trommelen utfører jevne bevegelser i omtrent 30 minutter. Varigheten til dampfasen endres i henhold til ditt valg. Når Plus Steam-tilvalget er valgt, avsluttes programmet med en antikrøllfase hvor trommelen i vanvare roteres for å forhindre krøller. Displayet viser og og knapp Start/Pause tennes også. På slutten av antikrøllfasen stopper trommelen kontinuerlig, indikatoren slukkes, døren låses opp. Bruker kan til enhver tid avbryte antikrøllfasen ved å:

- trykke på På/av-knappen i noen sekunder for å aktivere eller deaktivere produktet;
- drei programvelgeren til en annen posisjon.

ⓘ

En liten tøymengde gir bedre resultater.

7.10 Utsatt start

Med dette alternativet kan du utsette programstarten på en mer lettvint måte.

Trykk på knappen flere ganger for å velge ønsket utsatt tid. Tiden øker i trinn fra 1 time opp til 20 timer.

Displayet viser indikatoren og valgt tidsforvalg. Etter at du berører Start/Pause -knappen, starter apparatet nedtellingen og lokket låses.

7.11 Tidsur

Med dette alternativet kan du redusere programvarigheten avhengig av vaskemengden og hvor skittent det er.

Når du stiller inn et vaskeprogram, viser displayet standardvarigheten og ----- -streker.

Berør Tidsur-knappen for å redusere programvarigheten i henhold til dine behov. Displayet viser den nye programvarigheten og en rekke streker reduseres deretter:

---- egnet for full maskin med normal skitten vask.

--- en hurtig syklus for en full maskin av lett skitten vask.

-- svært rask syklus for en mindre tøymengde med lite skitten klesvask (maks. halv tøymengde anbefalt).

- den korteste syklusen for å oppfriske en liten mengde klesvask.

Tidsur er kun tilgjengelig med programmene i tabellen.

indikator	Bomull	Syntetisk
----- 1)	■	■
----	■	■
---	■	■
--	■	■
-	■	■

1) Standard varighet for alle programmer.

Tidsur med dampprogrammer

Når du stiller inn et dampprogram, kan du velge tre dampnivåer med denne knappen, og programmets varighet reduseres deretter:

- --- : maks.
- -- : middels.
- - : minimum.

I enkelte produkter reduseres programmets varighet uten at det vises noen streker.

7.12 Start/Pause

Trykk på Start/Pause-knappen for å starte, sette produktet på pause eller for å avbryte et program som er i gang.

8. PROGRAMMER

8.1 Programtabell

Program Standard temperatur Temperaturområde	Referanse sentrifugehastighet Sentrifugeringshastighet	Maksimal mengde	Programbeskrivelse (Type vask og smussnivå)
Vaskeprogrammer			
Eco 40-60 40 °C **1)**	1300 o/min (1300- 400 O/min)	6 kg	**Hvitt bomulls- og permanent kulørt bomullstøy**. Normalt skittent tøy. Energiforbruket synker og tiden for vaskeprogrammet er forlenget, og sikrer gode vaskeresultater.
Bomull 40°C 90°C – Kaldt	1300 O/min (1300- 400 O/min)	6 kg	**Hvit bomull og kulørt bomull**. For normalt, svært og lett skittent tøy.
Syntetisk 40 °C 60 °C – Kaldt	1200 O/min (1200 – 400 O/min)	3 kg	**Syntetiske tekstiler eller blandingstekstiler.** Normalt skittent tøy.
Finvask 30 °C 40 °C – Kaldt	1200 O/min (1200- 400 O/min)	2 kg	**Ømfintlige plagg som akryler, viskose og blandede tekstiler som krever en mer skånsom vask**. Normalt og lett skittent tøy.
Damp-programmer			
Damp	-	1 kg	**Bomull, syntetiske og blandede plagg.** Spesiell dampsyklus uten vask som kan brukes til å forberede tørket tøy til behandling med strykejern eller friske opp plagg som er brukt én gang**2)**. Dette programmet reduserer krøller og lukt og spenner av fibrene**3)** Fjern raskt vasken fra trommelen når programmet er ferdig. Tøyet er meget lett å stryke etter et dampprogram. Ikke bruk vaskemiddel. Fjern flekker om nødvendig ved å vaske eller bruke flekkfjerning. Dampprogrammet har ingen hygienesyklus. Ikke velg et dampprogram med disse typer plagg: • Plagg som ikke er egnet for tørketromling. • Plagg som er merket "Skal kun renses".
Kashmir	-	1 kg	**Ull og kasjmir**. Kort program for å friske opp maksimalt 1 kg maskin- og håndvaskbar ull- og kasjmirplagg uten å vaske dem. Ved behandling av mindre mengder kan programvarigheter ytterligere reduseres ved å velge Tidsur-tilvalget. **⚠ ADVARSEL!** Ikke bruk dette programmet med ulltøy som er merket med 'Skal kun renses'.

Program Standard temperatur Temperaturområde	Referanse sentrifugehastighet Sentrifugeringshastighet	Maksimal mengde	Programbeskrivelse (Type vask og smussnivå)
Spesialprogrammer			
Sentrifugering/ Tømming	1300 o/min (1300 – 400 O/ min)	6 kg	**Alle stoffer, unntatt ull og finvasktekstiler**. For å sentrifugere vasken og pumpe ut vannet i trommelen.
Skylling	1300 o/min (1300- 400 O/ min)	6 kg	**Alle tekstiler, unntatt ullvarer og svært ømfintlig finvask.** Program for skylling og sentrifugering av klesvask. Standard sentrifugehastighet er den som brukes for bomullsprogrammer. Reduser sentrifugehastigheten etter typen klesvask. Still om nødvendig inn alternativet Ekstra skylling for å legge til skyllinger. Med lav sentrifugehastighet utfører apparatet skånsomme skyllinger, og kortere sentrifugering.
Ytterligere vaskeprogrammer			
Dunjakke 40 °C 60 °C – Kaldt	800 O/min (800 – 400 O/ min)	2 kg	Spesialprogram for én **dunjakke, et syntetisk teppe, én dyne, ett sengeteppe,** osv.
Hurtig 14min 30 °C	800 O/min (800- 400 O/ min)	1,5 kg	**Tekstiler av syntetiske og blandede stoffer.** Lett skitne plagg og klær som skal oppfriskes.

Program Standard temperatur Temperaturområde	Referanse sentrifugehastighet Sentrifugeringshastighet	Maksimal mengde	Programbeskrivelse (Type vask og smussnivå)
Outdoor 30 °C 40 °C – Kaldt	1200 O/min (1200- 400 O/min)	2 kg**4)** 1 kg**5)**	Ikke bruk tøymykner og sørg for at det ikke er noen rester av tøymykner igjen i oppvaskmiddelbeholderen. **Syntetisk sportstøy.** Dette programmet er laget for forsiktig vask av moderne outdoor-klær og er også egnet for treningsklær, sykkelklær, joggeklær og lignende. Den anbefalte tøymengden er 2 kg. **Vanntett, pustende vanntett og vannavstøtende stoff.** Dette programmet kan også brukes som en gjenopprettingssyklus for vannavstøtning og er spesielt laget for behandling av klær med hydrofobisk belegg. For å kjøre gjenopprettingssyklusen for vannavstøtning, må du gjøre følgende: • Hell vaskemidlet i kammeret. • Hell et spesielt middel for gjenoppretting av vannavstøtning i skuffen for tøymykner. • Reduser tøymengden til 1 kg. For å gjenopprette vannavstøtning enda mer effektivt, kan du tørke vasken i tørketrommelen ved å kjøre Outdoor-tørkeprogrammet (hvis det er tilgjengelig og vaskelappen tillater tørketromling).
Denim 30 °C 40 °C – Kaldt	800 O/min (1200 – 400 O/min)	2 kg	**Spesialprogram for denim-klær med finvaskfase for å minimere falming av farger og flekker**. Redusert mengde klesvask anbefales for bedre behandling av tøyet.
UltraWash 30 °C 60 °C – 30 °C	1300 O/min (1300 – 400 O/min)	3 kg	**Bomullsplagg**. Intensivt program for gode vaskeresultater på kort tid.

Program Standard temperatur Temperaturområde	Referanse sentrifugehastighet Sentrifugeringshastighet	Maksimal mengde	Programbeskrivelse (Type vask og smussnivå)
Ull 40 °C 40 °C – Kaldt	1200 O/min (1200 – 400 O/min)	1,5 kg	**Maskinvaskbar ull, ull som skal håndvaskes og andre tekstiler** med «Håndvask»-symbol.**6)**.

1) I henhold til kommisjonsforordning EU 2019/2023 er dette programmet ved 40 °C i stand til å rengjøre normalt skittent bomullstøy som er erklært å være vaskbart ved 40 °C eller 60 °C, sammen i samme syklus.

For kapittelet i vaskeriet, programvarigheten og andre data, se kapitlet "Forbruksverdier".
De mest effektive programmene når det gjelder energiforbruk er generelt de som utfører ved lavere temperaturer og lengre varighet.

2) Hvis du velger et dampprogram med tørket tøy, kan klesvasken være fuktig på slutten av syklusen. Heng opp plaggene i omtrent 10 minutter

3) Dampprogram fjerner ikke spesielt intens lukt.

4) Vaskeprogram.

5) Vaskeprogram og gjenoppretting av vannavstøting.

6) I dette programmet roterer trommelen sakte for å sikre at vasken er skånsom. Det kan virke som om trommelen ikke roterer eller ikke roterer som den skal, men dette er normalt på dette programmet.

Kompatibilitet for programtilvalg

Program	TILVALG Sentrifugering	– – –			Forvask 1)	Flekk 2)	Ekstra skylling	Soft Plus	Dampfinish 2)	Utsatt start	Tidsur
Eco 40-60	■		■							■	
Bomull	■	■	■	■	■	■	■	■	■	■	■
Syntetisk	■	■	■	■	■	■	■	■	■	■	■
Finvask	■	■	■	■			■	■		■	
Damp										■	■
Kashmir										■	■
Sentrifugering/Tømming	■	■**3)**								■	

Program	TILVALG Sentrifugering	– – –			Forvask 1)	Flekk 2)	Ekstra skylling	Soft Plus	Dampfinish 2)	Utsatt start	Tidsur
Skylling	■	■	■				■			■	
Dunjakke	■	■								■	
Hurtig 14min	■	■	■							■	
Outdoor	■	■	■				■			■	
Denim	■	■	■	■		■	■	■	■	■	
UltraWash	■	■	■				■	■		■	
Ull	■	■	■							■	

1) Forvask og Flekk kan ikke velges sammen.

2) Dette alternativet er ikke tilgjengelig ved temperaturer under 40 °C.

3) Hvis du velger tilvalget Ingen sentrifugering, tømmer apparatet kun ut vann.

Egnede vaskemidler for vaskeprogrammer

Program	Universelt pulver 1)	Universell flytende såpe	Flytende såpe for fargede plagg	Delikat ull	Spesielle
Eco 40-60	▲	▲	▲	--	--
Bomull	▲	▲	▲	--	--
Syntetisk	▲	▲	▲	--	--
Finvask	--	--	--	▲	▲
Dunjakke	--	▲	▲	--	▲
Hurtig 14min	--	▲	▲	--	--
Outdoor	--	--	--	▲	▲
Denim	--	--	▲	▲	▲
UltraWash	▲	▲	▲	--	--
Ull	--	--	--	▲	▲

1) Ved temperatur over 60 °C anbefales bruk av såpepulver.

▲ = Anbefalt

-- = Ikke anbefalt

8.2 Woolmark Premium Wool Care - Grønn



Syklusen for ullprogrammet til denne maskinen har blitt testet og godkjent av The Woolmark Company, for vasking av ullplagg merket som «bare håndvask», så sant instruksjonene på produktenes merkelapp og de fra vaskemaskinens produsent blir fulgt. M 1734

9. INNSTILLINGER

9.1 Lydsignaler

Dette produktet har forskjellige lydsignaler som blir spilt av:

- Når du starter apparatet (en kort lyd).
- Når du slår av apparatet (en kort lyd).
- Når du trykker på knappene (klikkelyd).
- Du foretar et ugyldig valg (3 korte lyder).
- Programmet er ferdig (en sekvens av lyder i omtrent 1 minutt).
- Når produktet har en feilfunksjon (sekvens av korte lyder i omtrent 5 minutter).

For å slå lydsignalene **av/på** når programmet er fullført, berører du knappene og samtidig i ca. 2 sekunder. Displayet viserOn/Off

ⓘ

Når varslingslyder er slått av, vil de fortsatt varsle når produktet har en feil.

9.2 Barnesikring

Med dette tilvalget kan du hindre at barna leker med betjeningspanelet.

For å **aktivere/deaktivere** dette tilvalger, hold -knappen nede inntil **lås av/på** i displayet.

Som standard går apparatet over til dette tilvalget etter at du slår den av.

Barnesikringsfunksjonen er kanskje ikke tilgjengelig i et par sekunder etter at du slår på produktet.

9.3 Driftstimeteller

Det er mulig å visualisere den totale driftstiden for produktet i timer, fra første gang du slår på produktet. Denne verdien teller syklusenes driftstid (inkluderer ikke pauser, forsinket starttid). Gjør følgende for å visualisere denne verdien:

1. Slå på produktet ved å trykke på På/av-knappen.
2. Drei programvelgeren til Eco 40-60 - programmet (1. posisjon med urviseren).
3. Trykk og hold inne og -knappene i noen sekunder (innen 10 sekunder etter at du har slått på. Etter disse 10 sekundene aktiverer og deaktiverer tastekombinasjonen lydsignalene).
4. Etter 3 sekunder vises det totale antallet timer som produktet har vært i bruk i displayet: f.eks. 1276 timer, displayet viser teksten Hr i 2 sekunder, 12 (tusener og hundrevis) i 2 sekunder og 76 (tier og enheter).

ⓘ

Hvis prosedyren ikke fungerer (på grunn av tidsavbrudd, feil programhjulposisjon eller feil tastekombinasjon), slår du av produktet og gjentar sekvensen fra begynnelsen.

9.4 Tilbakestill fabrikkinnst.

Denne funksjonen gjør det mulig å gjenopprette fabrikkinnstillingene. Følg trinnene nedenfor for å **aktivere** dette alternativet:

1. Slå på produktet ved å trykke på På/av-knappen.
2. Drei programvelgeren til Syntetisk-programmet (3. posisjon med urviseren).
3. Trykk og hold inne og -knappene i noen sekunder (innen 10 sekunder etter at du har slått på. Etter disse 10 sekundene aktiverer og deaktiverer tastekombinasjonen lydsignalene).
4. Displayet vil vise **– – –** i ca. 5 sekunder.

Hvis prosedyren ikke fungerer (på grunn av tidsavbrudd, feil programhjulposisjon eller feil tastekombinasjon), slår du av produktet og gjentar sekvensen fra begynnelsen.

10. FØR FØRSTEGANGS BRUK

1. Kontroller at strømtilførselen er tilgjengelig og at vannkranen er åpen.
2. Hell 2 liter vann inn i kammeret markert med .

Denne handlingen aktiverer avløpssystemet.

3. Fyll en liten mengde vaskemiddel i beholderen markert med .
4. Velg og start et bomullsprogram på høyest mulig temperatur, uten klesvask i trommelen.

Dette fjerner eventuell smuss fra trommelen og kammeret.

11. DAGLIG BRUK

ADVARSEL!

Se etter i Sikkerhetskapitlene.

11.1 Slå på produktet

1. Sett støpselet inn i stikkontakten.
2. Åpne vannkranen.
3. Trykk på knappen På/av for å slå på produktet.

En liten melodi høres.

11.2 Legge i tøyet

1. Åpne lokket til apparatet.
2. Trykk på knappen **A**.

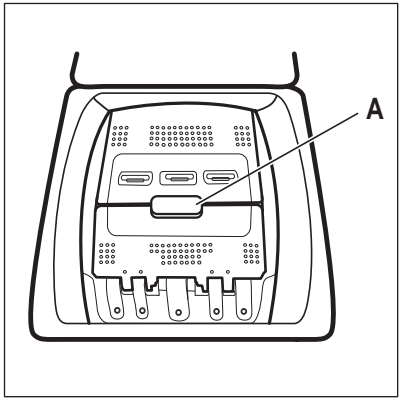

Trommelen åpnes automatisk.

3. Legg klesvasken i trommelen, plagg for plagg.
4. Rist plaggene før du legger dem inn i produktet.
5. Lukk trommelen og lokket.

⚠ FORSIKTIG!

- Pass på at du ikke legger for mye klær inn i trommelen.
- Pass på at det ikke er noe tøy mellom pakningen og produktet, og at du lukker trommelen riktig.
- Vasking av sterkt oljede, fettete flekker eller bruk av parfyme kan forårsake skade på gummideler på apparatet.

ⓘ

Følg alltid anvisningene på vaskemiddelprodukten.

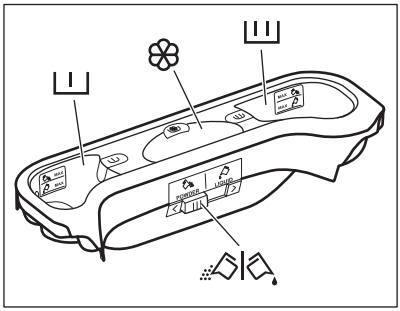

11.3 Vaskemiddelkammer. Bruke vaskemiddel og tilsetningsmidler

1. Mål opp den riktige mengden vaskemiddel og tøymykner.
2. Fyll vaskemiddelet og tøymykneren i de rette kamrene.

I	Vaskemiddelkammer for forvask. MAX-merkene er maksimumsnivået for mengden vaskemiddel (pulver eller væske). Tilsett vaskemiddel (pulver eller flytende) når du velger et program med flekkfjerning.
II	Vaskemiddelkammer for hovedvask. MAX-merkene er maksimumsnivået for mengden vaskemiddel (pulver eller væske).
❀	Beholder for flytende tilsetninger (tøymykner, stivelse). Merket Ⓜ er maksimumsnivået for flytende tilsetninger.
	Klaff for pulver eller flytende vaskemiddel.

11.4 Vaskemiddel som pulver eller flytende

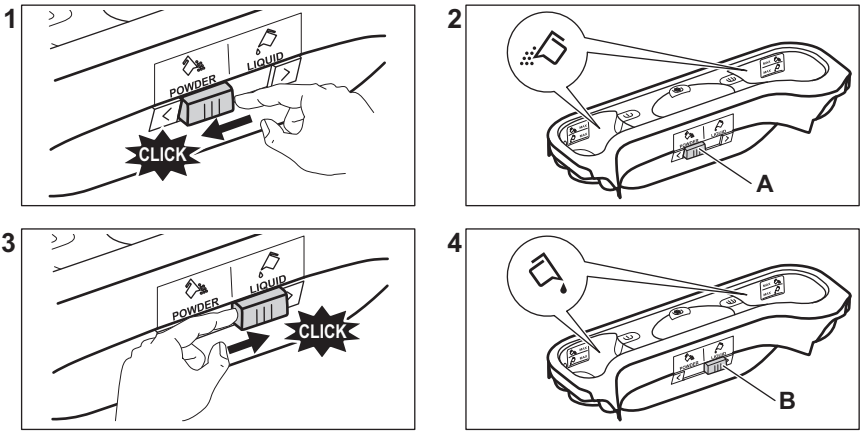

- Posisjon **A** for pulvervaskemiddel (fabrikkinnstilling).
- Posisjon **B** for flytende vaskemiddel.

Når du bruker flytende vaskemiddel:
- Ikke bruk geléaktige/tyktflytende vaskemidler.
- Ikke tilsett mer væske enn maksimumsnivået.
- Ikke velg Utsatt start.

11.5 Velge et program

1. Drei programvelgeren for å velge det ønskede vaskeprogrammet.

Indikatoren for Start/Pause-knappen blinker.
Displayet viser en indikert programvarighet.
2. Trykk på de tilhørende knappene for å endre temperaturen og/eller sentrifugehastigheten.
3. Om ønskelig, velg ett eller flere alternativer ved å trykke på de tilhørende knappene. De tilhørende indikatorene lyser på displayet og den oppgitte informasjonen blir endret.

Dersom et valg **ikke er mulig**, blir et lydsignal blir avspilt.

11.6 Slik starter du et program

Berør Start/Pause-knappen for å starte programmet. Det er ikke mulig å starte programmet når lysindikatoren til knappen er av og ikke blinker (f.eks. når programvelgeren er i feil posisjon).
Den aktuelle indikatoren slutter å blinke og forblir på.
Programmet starter, og lokket er låst.
Displayet viser -indikatoren.

Tømmepumpen kan brukes i en kort periode før apparatet fylles med vann.

11.7 Slik starter du et program med utsatt start

1. Trykk på Utsatt start-knappen flere ganger til displayet viser ønsket utsettelsestid. Indikatoren viser .
2. Berør Start/Pause -knappen. Lokket til apparatet låses og starter nedtellingen for utsatt start. Displayet viser -indikatoren. Når nedtellingen er ferdig, starter programmet automatisk.

Avbryte utsatt start etter at nedtellingen har startet

For å avbryte utsatt start:

1. Berør Start/Pause-knappen for å sette apparatet på pause. Den relaterte indikatoren blinker.
2. Trykk på Utsatt start-knappen flere ganger til displayet viser og indikatoren går av.
3. Trykk på Start/Pause-knappen igjen for å starte programmet umiddelbart.

Endre utsatt start etter at nedtellingen har startet

For å endre utsatt start:

1. Berør Start/Pause -knappen for å sette apparatet på pause. Den relaterte indikatoren blinker.
2. Berør Utsatt start -knappen gjentatte ganger inntil displayet viser ønsket utsettelsestid.
3. Trykk på Start/Pause-knappen på nytt for å starte den nye nedtellingen.

11.8 SensiCare System-lastregistrering

Programvarigheten i displayet refererer til en **medium/stor tøymengde**.

Etter at du har trykket Start/Pause -knappen, slukkes indikatoren for maksimal

tøymengde og SensiCare System starter registreringen av tøymengden:

1. Produktet registrerer tøymengden i løpet av de første 30 sekundene. I programmene der Tidsur er tilgjengelig, i denne fasen, avspiller Tidsur-linjene ---- plassert under tidssifrene, en enkel animasjon. Trommelen roterer i kort tid.
2. Programvarigheten justeres tilsvarende og kan øke eller minke. Etter ytterligere 30 sekunder, starter vannfyllingen.

Når registreringen av tøymengden avsluttes, **i tilfelle trommelen overbelastes**, blinker **MAX**-indikatoren i displayet:

I dette tilfellet, i 30 sekunder til, er det mulig å sette Produktet på pause og fjerne de ekstra plaggene.

Når de ekstra plaggene er fjernet, trykk på Start/Pause ▷II-knappen for å starte programmet på nytt. SensiCare-fasen kan bli repetert opptil tre ganger (se punkt 1).

Viktig! Hvis tøymengden ikke blir redusert, starter vaskeprogrammet uansett, på tross av overbelastningen. Det er ikke mulig å garantere det beste vaskeresultatet dersom dette skjer.

ⓘ

Etter omtrent 20 minutter fra programstart, kan programvarigheten justeres igjen avhengig av tøyets absorbsjonsevne.

ⓘ

SensiCare-registreringen av tøymengden blir kun utført for fullstendige vaskeprogrammer og hvis programvarigheten ikke har blitt redusert med Tidsur-knappen.

ⓘ

SensiCare System er ikke tilgjengelig sammen med alle programmer som :Ull, Skylling og programmer med korte sykluser.

11.9 Stoppe et program og endre tilvalgene

Når programmet kjører, kan bare **noen** av tilvalgene endres:

1. Trykk på Start/Pause ▷II-knappen.

Den tilhørende indikatoren blinker.

2. Endre tilvalgene. Den oppgitte informasjonen i displayet endrer seg tilsvarende.
3. Trykk på Start/Pause ▷II-knappen igjen.

Vaskeprogrammet fortsetter.

11.10 Avbryte et pågående program

1. Trykk på På/av-knappen for å avbryte programmet og deaktivere produktet.
2. Trykk på På/av-knappen igjen for å aktivere produktet.

ⓘ

Hvis SensiCare System er ferdig og vannfyllingen allerede har startet, starter det nye programmet **uten å gjenta SensiCare System**. Vannet og vaskemiddelet tømmes ikke ut for å unngå avfall. Displayet viser maksimal varighet for programmet, og blir oppdatert etter omtrent 20 minutter fra du startet det nye programmet.

Det er også en alternativ måte å avbryte på:

1. Roter velgerbryteren til "Reset" •.
2. Vent deretter i 1 sekund. Displayet viser ---.

Nå kan du angi et nytt vaskeprogram.

11.11 Slik åpner du lokket - fyller du klesvasken

ⓘ

Hvis temperaturen og vannstanden i trommelen er for høy og/eller fortsatt roterer, skal du ikke åpne lokket.

Lokket til apparatet er låst når et program eller utsatt start er i gang. Displayet viser ⊸▯-indikatoren.

1. Berør Start/Pause ▷II-knappen.

På displayet slukkes den relaterte lokk-lås-indikatoren.

2. Åpne apparat-lokket og trommeldørene. Ta ut eller legg inn plaggene ved behov. Lukk trommeldøren og lokket. Berør Start/Pause ▷II-knappen.

Programmet eller utsatt start fortsetter.

11.12 Programslutt

Når programmet er slutt, stopper maskinen automatisk. Lydsignalene høres(hvis de er aktive). Displayet viser 0:00.

Indikatoren for Start/Pause ▷II-knappen blir slukket.

Lokket låses opp og -indikatoren slukker.

1. Trykk på På/av-knappen for å deaktivere apparatet.

Fem minutter etter at vaskeprogrammet er ferdig, vil energisparingsfunksjonen automatisk slå av maskinen.

ⓘ

Når du slår på produktet på nytt viser displayet slutten av det forrige programmet. Drei programvelgeren for å velge en ny syklus.

2. Ta klesvasken ut av produktet.
3. Kontroller at trommelen er tom.
4. La lokket og trommeldøren stå på gløtt for å forhindre mugg og lukt.
5. Steng vannkranen.

11.13 Tømming av vannet etter endt syklus

Hvis du har valgt et program eller et alternativ som ikke pumper ut vannet fra siste skylling, fullføres programmet, men:

- Tidsområdet viser 0:00 og displayet viser at lokket er låst .
- Trommelen spinner fortsatt regelmessig for å forhindre at klesvasken blir krøllete.
- Lokket forblir låst.
- Du må tømme ut vannet for å åpne lokket:

1. Trykk om nødvendig på Sentrifugering-knappen for å redusere sentrifugehastigheten som foreslås av vaskemaskinen.
2. Trykk på Start/Pause ▷II-knappen:
   - Hvis du har valgt Skyllestopp vil vaskemaskinen tømme vannet og sentrifugerer.
   - Hvis du har valgt Natt vil vaskemaskinen kun tømme vannet

Tilvalgsindikatoren Skyllestopp og Natt forsvinner.

3. Du kan åpne lokket når programmet er fullført og indikatoren for lokket slukker.
4. Trykk på På/av -knappen i noen sekunder for å deaktivere vaskemaskinen.

11.14 Hvilemodusfunksjon

Hvilemodusfunksjonen slår av produktet automatisk for å redusere energiforbruket når:

- Du bruker ikke produktet i 5 minutter når ingen programmer kjører.
  Trykk på knappen På/av for å slå på produktet på nytt.
- 5 minutter etter vaskeprogrammet er ferdig.
  Trykk på knappen På/av for å slå på produktet igjen.
  Skjermen viser slutten av det sist angitte programmet.
  Vri på programvelgeren for å velge en ny syklus.

Hvis skalaskiven roteres til Reset (tilbakestill)-posisjon, slås • apparatet automatisk av innen 30 sekunder.

ⓘ

Hvis du allerede har valgt et tilvalg som avsluttes med vann i trommelen, **deaktiverer ikke** hvilemodusfunksjonen produktet for å minne deg på at du må pumpe ut vannet.

12. RÅD OG TIPS

⚠ ADVARSEL!
Se etter i Sikkerhetskapitlene.

12.1 Vasketøy

- Fordel tøyet inn slik: hvitt, farget, syntetisk, finvask og ull.
- Følg vaskeanvisningene på tøyets merkelapper.
- Ikke vask hvite og fargede plagg sammen.
- Noen fargede plagg kan farge av i første vask. Vi anbefaler at du vasker dem separat de første gangene.
- Vreng stoffer med flere lag, ull og plagg med trykte illustrasjoner.
- Behandle vanskelige flekker på forhånd.
- Vask vanskelige flekker med spesialvaskemiddel.
- Vær forsiktig med gardiner. Fjern opphengskroker og legg gardinene i en vaskepose eller et putevar.
- Hvis det er veldig lite tøy i maskinen, kan det oppstå balanseproblemer i sentrifugeringsfasen, noe som fører til for høy vibrasjon. Hvis dette skjer:
  a. avbryt programmet og åpne døren (se «Daglig bruk-kapittel").
  b. fordel tøyet manuelt slik at vasken er fordelt jevnt rundt trommelen;
  c. Trykk på Start/Pause-knappen. Sentrifugeringsfasen fortsetter.
- Knepp igjen putetrekk og lukk alle glidelåser, hemper og trykknapper. Fest belter, snorer, skolisser, bånd og andre løse elementer.
- Vask ikke tøy uten sømmer eller tøy med rifter. Bruk en vaskepose for å vaske små og/eller finvask (f.eks. BH-er med spiler, belter, tights osv.).

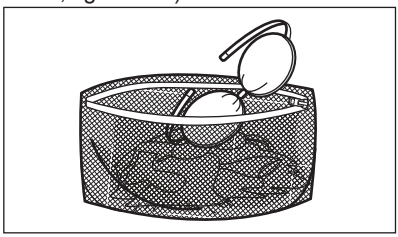

- Tøm lommer og brett ut foldet tøy.

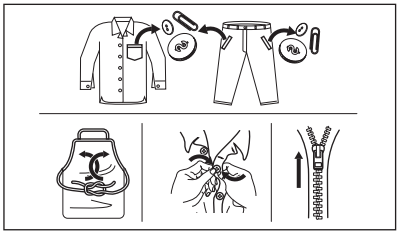

12.2 Gjenstridige flekker

For noen flekker er det ikke tilstrekkelig med vann og vaskemiddel.

Vi anbefaler at du forbehandler disse flekkene før du legger plaggene i produktet.

Det er mulig å kjøpe spesielle flekkfjerningsmidler. Bruk en type som egner seg for den aktuelle flekken og stoffet.

12.3 Vaskemiddeltype og -mengde

Vaskemiddelet som blir brukt, og korrekt mengde påvirker ikke bare vaskeytelsen, men bidrar også til å redusere belastningene på miljøet:

- Bruk bare vaskemidler og andre behandlinger som er beregnet for bruk i vaskemaskiner. Følg først disse generiske reglene:
  – vaskemiddel i pulverform for alle typer tekstiler, unntatt finvask. Bruk helst vaskepulver med blekemiddel for lyse klær og klesdesinfisering,
  – flytende vaskemidler, helst for vaskeprogrammer på lav temperatur (maks 60 °C) for alle stofftyper, eller spesialberegnede for ull.
- Valg av og mengde vaskemiddel avhenger av tekstiltype (finvask, ull, bomull osv.), farge på tøy, størrelsen på tøymengden, hvor skittent tøyet er, vasketemperatur og vannhardheten på vannet som brukes.
- Følg anvisningene som du finner på emballasjen til disse vaskemidlene eller andre behandlinger uten å overgå de indikerte maksnivåene (**MAX**).
- Ikke bland ulike typer vaskemidler.
- Bruk mindre vaskemiddel hvis:

– du vasker en liten mengde tøy,
– tøyet bare er litt skittent,
– det er mye skum under vask.

- Når du bruker vaskemiddeltabletter eller -puter, må du alltid legge dem i trommelen, ikke i vaskemiddeldispenseren.

Utilstrekkelig vaskemiddel kan føre til:
- utilfredsstillende vaskeresultater,
- at tøymengden blir grå,
- fete klær,
- mugg i produktet.

For mye vaskemiddel kan føre til:
- skumming,
- redusert vaskeeffekt,
- utilstrekkelig skylling,
- større innvirkning for miljøet.

12.4 Sparetips

For å spare vann, energi og for å beskytte miljøet, anbefaler vi at du følger disse tipsene:

- **Normalt skittent tøy** kan vaskes **uten forvask** for å spare vaskemiddel, vann og tid (dette skåner også miljøet!).
- Hvis du laster produktet til **maksimal kapasitet som er indikert for hvert program, hjelper det å redusere energi- og vannforbruket**.
- Med riktig forbehandling kan flekker og begrenset smuss fjernes. Tøyet kan deretter vaskes på en lavere temperatur.
- Bruk riktig mengde vaskemiddel i henhold til anbefaling fra vaskemiddelprodusenten og kontroller vannhardheten til systemet i huset. Se "Vannhardhet".
- Still inn **maksimal mulig sentrifugehastighet** for det valgte vaskeprogrammet **før du tørker tøyet i en tørketrommel**. Dette sparer energi under tørking!
- Fortrinnsvis bruk korte sykluser ved lavere temperaturer.

12.5 Vannhardhet

Hvis vannet der du bor er hardt eller middels hardt, anbefaler vi at du bruker en vannmykner for vaskemaskiner.

Vannet er hardt eller middels hardt når hardheten overstiger 8dH.

I områder der vannet er mykt, er det ikke nødvendig å bruke en vannmykner.

Kontakt det lokale vannverket for å få vite vannhardheten der du bor.

Bruk riktig mengde vannmykner. Følg anvisningene som du finner på emballasjen til produktet.

13. STELL OG RENGJØRING

⚠ ADVARSEL!
Se etter i Sikkerhetskapitlene.

13.1 Plan for regelmessig rengjøring

Regelmessig rengjøring hjelper deg med å utvide levetiden på produktet ditt.

Etter hver syklus, la lokket og tørketrommeldøren stå litt på gløtt for å få luftsirkulasjon og tørke fuktigheten i produktet: Dette vil forhindre mugg og lukt.

Hvis produktet ikke brukes over lenger tid: Steng vannkranen og trekk ut støpselet.

Veiledende periodisk rengjøringsplan:

Avkalking	To ganger i året
Vedlikeholdsvask	En gang i måneden
Rengjør lokkpakningen	Annenhver måned
Rengjør trommelen	Annenhver måned
Rengjør såpeskuffen	Annenhver måned
Rengjør avløpspumpefilter	To ganger i året
Rengjør innløpsslangen og ventilfilteret	To ganger i året

Følgende avsnitt forklarer hvordan du skal rengjøre hver del.

13.2 Fjerne fremmedlegemer

ⓘ

Sørg for at lommene er tomme og at alle løse elementer er bundet før du kjører syklusen. Se "Tøymengde" i "Hint- og tips"-kapittelet.

Fjern fremmedlegemer (for eksempel metallklemme, knapper, mynter osv.) som du kan finne i filtrene og trommelen. Se avsnittene "Rengjøring av trommelen", "Rengjøring av tømmepumpen" og "Rengjøring av innløpsslangen og ventilfilteret". Dersom det er nødvendig, kontakt det autoriserte service-senteret.

13.3 Utvendig rengjøring

Rengjør produktet kun med mild såpe og varmt vann. Tørk alle overflater nøye. Ikke bruk skuresvamper eller skrapemateriell.

⚠ **FORSIKTIG!**

Ikke bruk alkohol, løsemiddel elle kjemiske midler.

⚠ **FORSIKTIG!**

Ikke rengjør metallflater med et klorbasert vaskemiddel.

13.4 Avkalking

ⓘ

Hvis vannet der du bor er hardt eller middels hardt, anbefaler vi at du bruker en vannmykner for vaskemaskiner. Vannet er hardt eller middels hardt når hardheten overstiger 8dH.

Undersøk trommelen med jevne mellomrom for å se etter kalk.

Vanlige vaskemidler inneholder allerede stoffer for å bløtgjøre vannet, men vi anbefaler å kjøre en syklus med tom trommel og kalkfjerner nå og da.

ⓘ

Følg alltid anvisningene som du finner på emballasjen til apparatet.

13.5 Vedlikeholdsvask

Gjentatt bruk og bruk over tid med programmer på lave temperaturer kan gjøre at det samler seg vaskemiddelrester, lo og bakterier inne i trommelen og karet. Dette kan generere vond lukt og mugg. For å eliminere oppsamling og rengjøre innsiden av apparatet, kjør en vedlikeholdsvask jevnlig (minst én gang hver måned).

ⓘ

Se avsnittet "Rengjøring av trommelen".

13.6 Slik rengjør du trommelen

Undersøk trommelen regelmessig for å forhindre uønskede avleiringer.

Rester etter rust i trommelen kan forekomme som følge av at fremmedlegeme ruster i vasken eller fordi vannet inneholder jern

Rengjør trommelen med produkter som er egnet for rustfritt stål.

ⓘ

Følg alltid anvisningene som du finner på emballasjen til apparatet.
Ikke bruk sure avkalkningsprodukter, slipende produkter som inneholder klor eller jern eller stålull i rengjøring av trommelen.

Slik foretar du en grundig rengjøring:

1. Ta all klesvask ut av trommelen.
2. Kjør et Bomull -program med høyeste temperatur.
3. Bruk en liten mengde vaskemiddel i en tom trommel for å skylle ut gjenværende rester.

ⓘ

Ved slutten av en syklus kan skjermen tidvis vise ikonet ⁘: dette er en anbefaling om å utføre rengjøring av trommelen". Så snart rengjøring av trommelen er gjennomført, forsvinner ikonet.

13.7 Tetning på lokket

Undersøk dørpakningen med jevne mellomrom og fjern alle gjenstander fra den

indre delen. Rengjør det når det kreves, ved å bruke ammoniakk kremrens uten å skrape tetningsoverflaten.

ⓘ

Følg alltid anvisningene som du finner på emballasjen til produktet.

13.8 Rengjøre såpeskuffen.

For å unngå eventuelle avleiringer av inntørket vaskemiddel eller tøymykner og/ eller dannelse av mugg i vaskemiddelbeholderen, må du utføre følgende rengjøringsprosedyre annenhver måned, slik det er forklart i diagrammene nedenfor:

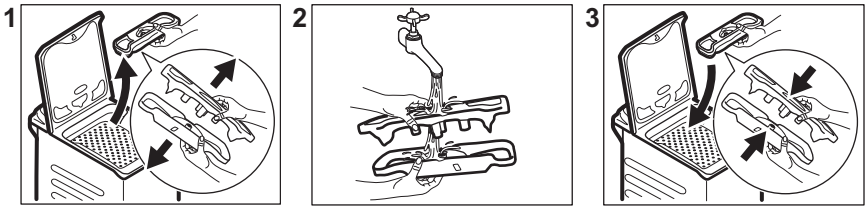

13.9 Rengjøring av tømmepumpefilteret

Undersøk tømmepumpefilteret regelmessig og sørg for at det er rent.

- Trekk støpselet ut av stikkontakten.
- Ikke rengjør avløpspumpen hvis vannet i produktet er varmt. Vent til vannet er nedkjølt.
- Ikke fjern filteret mens produktet er i bruk.
- Skru løs filteret sakte og forsiktig til vannet slutter å renne ut. Etter at vannet er tømt ut, kan filteret skrus helt av.

Rengjør tømmepumpen dersom:

- Produktet tømmes ikke for vann.
- Trommelen roterer ikke.
- Produktet lager uvanlige lyder på grunn av blokkering av avløpspumpen.
- Displayet viser alarmkoden E20

Rengjør pumpefilteret som beskrevet i de følgende diagrammene:

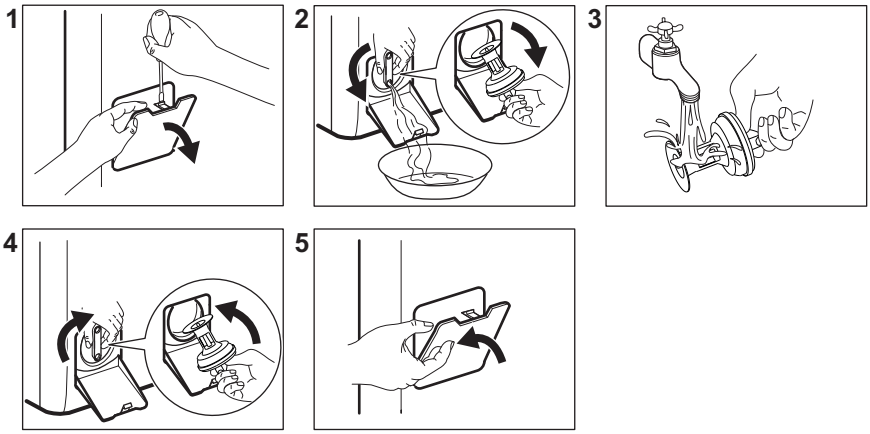

Ha alltid en fille i nærheten for å tørke opp vannsøl når du fjerner filteret.

13.10 Rengjøring av innløpsslangen og ventilfilteret

Det anbefales å rengjøre både inntaksslangens og ventilens filter to ganger i året for å fjerne eventuelle avleiringer som har samlet seg over tid. Rengjør filtrene som beskrevet i de følgende diagrammene:

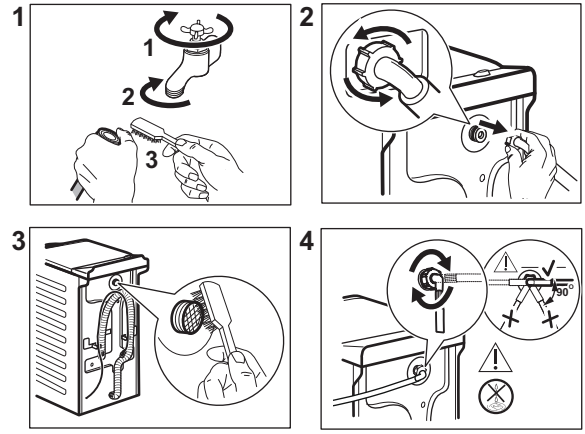

13.11 Nødtømming

Hvis apparatet ikke kan tømme vannet, bruk samme prosedyre som beskrevet i delen «Rengjøring av dreneringspumpe». Rengjør pumpen om nødvendig.

Når du tømmer ut vannet ved hjelp av nødtømmingsprosedyren, må du aktivere avløpssystemet på nytt:

1. Ha 2 liter vann i hovedkammeret i oppvaskmiddelbeholder.
2. Start programmet for å tømme ut vannet.

13.12 Forholdsregler ved frost

Hvis produktet er montert et sted hvor temperaturen kan bli rundt 0° C eller lavere, må du fjerne vann som er igjen i inntaksslangen og avløpspumpen.

1. Trekk støpselet ut av stikkontakten.
2. Steng vannkranen.
3. Legg de to endende av inntaksslangen i en beholder og la vannet renne ut av slangen.
4. Tøm avløpspumpen. Se nødtømmingsprosedyren.
5. Når avløpspumpen er tom, monterer du vanninntaksslangen på nytt.

⚠ ADVARSEL!

Pass på at temperaturen er over 0 °C før du bruker produktet igjen.
Produsenten er ikke ansvarlig for skader som skyldes frost.

14. FEILSØKING

⚠ ADVARSEL!

Se etter i Sikkerhetskapitlene.

14.1 Alarmkoder og potensielle feil

Maskinen starter ikke eller stopper under bruk. Forsøk først å finne en løsning på problemet (se tabellene).

⚠ ADVARSEL!

Deaktiver maskinen før du utfører kontroller.

Ved enkelte problemer viser displayet en alarmkode og knappen Start/Pause ▷|| **kan blinke kontinuerlig:**

Alarmkoder	Mulig løsning
E 10 Maskinen tar ikke inn vann.	• Sørg for at vannkranen er åpen. • Sørg for at trykket til vanntrykket ikke er for lavt. Kontakt det lokale vannverket for å få tak i denne informasjonen. • Kontroller at vannkranen ikke er tett. • Sørg for at inntaksslangen ikke er knekt, skadet eller bøyd. • Kontroller at vanninntaksslangen er korrekt tilkoplet. • Kontroller at filteret til inntaksslangen og filteret til inntaksventilen ikke er tette. Se «Stell og rengjøring».
E20 Produktet tømmes ikke for vann.	• Sørg for at avløpsrøret ikke er tett. • Kontroller at avløpsslangen ikke er bøyd eller skadet. • Kontroller at avløpsfilteret ikke er tett. Rengjør filteret om nødvendig. Se «Stell og rengjøring». • Kontroller at avløpsslangen er korrekt tilkoplet. • Velg tømmingsprogrammet hvis du har valgt et program uten tømming. • Velg tømmingsprogrammet hvis du har brukt et program som avsluttes med vann i trommelen.
E40 Lokket til maskinen er åpen eller ikke lukket skikkelig.	• Sørg for at lokket er skikkelig lukket.

E91 Ingen kommunikasjon mellom de elektroniske enhetene i maskinen.	• Programmet avslutter ikke som det skal eller stopper for tidlig. Slå maskinen av og på. • Ta kontakt med servicesenteret hvis alarmkoden oppstår igjen.
EA0 Døren på maskinen er åpen eller ikke ordentlig lukket.	• Sørg for at døren er riktig lukket.
EH0 Strømforsyningen er ustabil.	• Vent til strømforsyningen er stabil igjen.
EF0 Lekkasjestoppsystemet er på.	• Kople fra maskinen og steng vannkranen. Kontakt et autorisert servicesenter.

Hvis skjermen viser andre alarmkoder, deaktiverer og aktiverer du produktet. Ta kontakt med servicesenteret hvis problemet vedvarer.
Ved ulike typer problemer med vaskemaskinen, sjekk tabellen nedenfor for mulige løsninger.
Det kan være at enkelte alarmkoder ikke forekommer. Kan endres uten varsel.

Potensielle feil	Mulig løsning
Programmet starter ikke.	• Påse at støpslet er tilkoblet stikkontakten. • Påse at maskinens lokk og trommeldør er ordentlig lukket. • Påse at det ikke er skadede sikringer i sikringsskapet. • Kontroller at Start/Pause ▷‖ har blitt trykket på. • Hvis utsatt start er valgt, avbryt innstillingen eller vent til nedtellingen avsluttes. • Deaktiver barnesikringen hvis denne er på. • Kontroller knottens posisjon på det valgte programmet.
Produktet fylles med vann og tømmes umiddelbart.	• Kontroller at avløpsslangen er i korrekt posisjon. Slangen kan være plassert for lavt. Se «Monteringsinstruksjon».
Sentrifugeringsfasen fungerer ikke eller vaskesyklusen varer lenger enn vanlig.	• Still inn sentrifugeringsprogrammet. • Kontroller at avløpsfilteret ikke er tett. Rengjør filteret om nødvendig. Se «Stell og rengjøring». • Juster innholdet i trommelen manuelt og start sentrifugeringsfasen på nytt. Dette problemet kan skyldes balanseproblemer.
Det er vann på gulvet.	• Kontroller at koplingene på vannslangene er tette og at det ikke er vannlekkasjer. • Kontroller at vanninntaksslangen og vannavløpsslangen ikke er skadet. • Sørg for at du bruker riktig vaskemiddel og korrekt mengde.
Du får ikke åpnet lokket til makinen.	• Påse at et vaskeprogram som slutter med vann i trommelen ikke er valgt. • Kontroller at vaskeprogrammet er ferdig. • Velg tømmings- eller sentrifugeringsprogrammet hvis det er vann i trommelen. • Sørg for at maskinen får strøm. • Problemet kan være forårsaket av en feil på maskinen. Kontakt et autorisert servicesenter.

Potensielle feil	Mulig løsning
Maskinen lager en uvanlig lyd og vibrerer.	• Sørg for at maskinen står i vater. Se «Monteringsinstruksjon». • Kontroller at emballasjen og/eller transportboltene er fjernet. Se «Monteringsinstruksjon». • Legg mer klesvask i trommelen. Ileggsmengden kan være for liten.
Programmets varighet øker eller minker i løpet av driften.	• SensiCare System kan justere programvarighet i forhold til type og mengde klesvask. Se «SensiCare System lastregistrering» i kapitlet «Daglig bruk».
Vaskeresultatet er ikke tilfredsstillende.	• Øk mengden vaskemiddel eller bruk et annet vaskemiddel. • Bruk spesielle produkter for å fjerne vanskelige flekker før du vasker tøyet. • Sørg for at du stiller inn riktig temperatur. • Reduser tøymengden.
For mye skum i trommelen i løpet av vaskesyklusen.	• Reduser mengden vaskemiddel.
Det er rester av vaskemiddel i vaskemiddelskuffen etter vaskesyklusen.	• Påse at klaffen er i riktig posisjon. • Kontroller at du har brukt vaskemiddelbeholderen slik det er anvist i denne bruksanvisningen.

Slå på maskinen når kontrollen er utført. Programmet fortsetter fra der det ble stoppet.
Ta kontakt med servicesenteret hvis feilen oppstår igjen.
Nødvendig informasjon som servicesenteret trenger, kan du finne på typeskiltet.

15. FORBRUKSVERDIER

15.1 Kommentar

ⓘ

QR-koden på energietiketten som fulgte med produktet gir en nettkobling til informasjonen som er relatert til ytelsen av dette produkt i EU EPREL-databasen. Oppbevar energietiketten kun for henvisning med denne brukerhåndboken samt alle andre dokumenter som fulgte med dette produktet.
Det er også mulig å finne den samme informasjonen i EPREL med koblingen **https://eprel.ec.europa.eu** og modellnavnet, samt produktnummeret som du finner på typeskiltet til produktet. Se etter i kapittelet "Produktbeskrivelse" for plasseringen av typeskiltet.

ⓘ

Verdier og programvarighet kan variere avhengig av forskjellige forhold (f.eks. romtemperatur, vanntemperatur og trykk, mengde og type tøy, forsyningsspenning) og hvis du endrer standardinnstillingen for et program.

15.2 I henhold til kommisjonsforordning Eu 2019/2023

Eco 40-60-program	kg	kWh	Liter	tt:mm	%	°C	O/min[1)]
Full maskin	6	0.670	50	3:17	53.00	38	1251
Halv maskin	3	0.270	40	2:35	53.00	27	1251
Kvart maskin	1,5	0.140	35	2:30	55.00	23	1251

1) Maksimal sentrifugeringshastighet.

Strømforbruk i ulike moduser

Av (W)	Hvilemodus (W)	Utsatt start (W)
0.50	0.50	4.00
Tid til Av/Standby-modus er maksimalt 15 minutter.		

15.3 Vanlige programmer

Program	kg	kWh	Liter	tt:mm	%	°C	O/min
Bomull **1)** 90 °C	6	2.35	85	4:05	53.00	85	1300
Bomull 60 °C	6	1.70	80	3:45	53.00	55	1300
Bomull **2)** 20 °C	6	0.25	80	2:45	53.00	20	1300
Syntetisk 40 °C	3	0.55	55	2:15	35.00	40	1200
Finvask **3)** 30 °C	2	0.30	50	1:00	35.00	30	1200
Ull 30 °C	1,5	0.20	45	1:05	30.00	30	1200

1) Egnet til vask av svært skitne tekstiler.

2) Egnet for vask av lett skitne bomullstekstiler, syntetiske og blandede tekstiler.

3) Den fungerer også som en rask vaskesyklus for litt skittent tøy.

16. HURTIGVEILEDNING

16.1 Daglig bruk

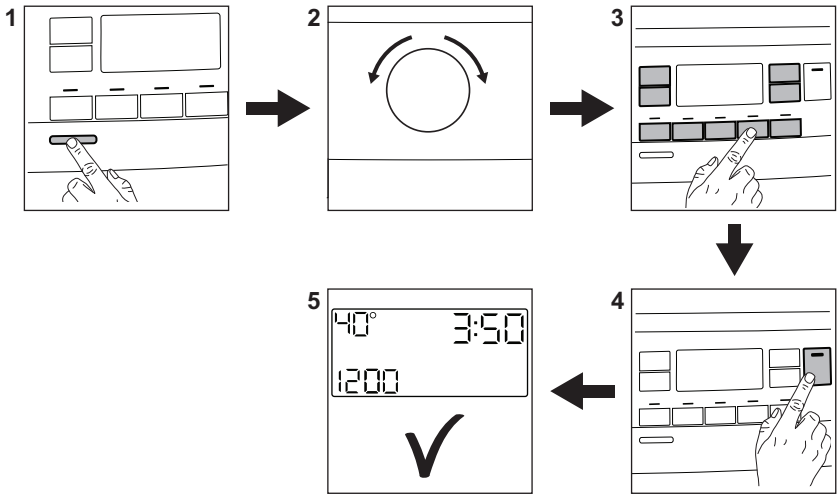

Sett støpselet i stikkontakten.

Åpne vannkranen.

Legg i tøyet.

Fyll oppvaskmiddel og andre tilsetninger i riktig oppvaskmiddelbeholder.

1. Trykk på **På/av** -knappen for å slå på apparatet.
2. Drei på programvelgeren for å velge ønsket program.
3. Angi ønsket tilvalg med korresponderende berøringsknapper.
4. For å starte programmet, trykk **Start/ Pause** ▷‖-knappen.
5. Apparatet starter.

Når programmet er slutt, tar du ut klesvasken.

Trykk på **På/av** -knappen for å slå av apparatet.

16.2 Rengjøring av tømmepumpefilteret

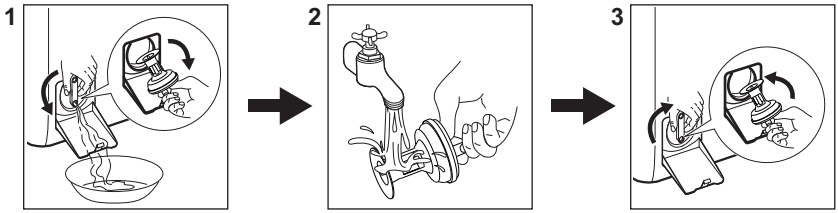

Rengjør filteret regelmessig, spesielt hvis alarmkoden E20 vises på displayet.

16.3 Programmer

Programmer	Tøymengde	Produktbeskrivelse
Eco 40-60	6 kg	Hvit og farget bomull. Normalt skittent tøy.
Bomull	6 kg	Hvit bomull og kulørt bomull.
Syntetisk	3 kg	Syntetiske tekstiler eller blandingstekstiler.
Finvask	2 kg	Ømfintlige plagg som akryler, viskose og polyesterplagg.
Damp	1 kg	Dampprogram for ull og kashmir.
Kashmir	1 kg	Dampprogram for bomull, syntetiske og ømfintlige tekstiler.
Sentrifugering/ Tømming	6 kg	Alle tekstiler, unntatt ullvarer og svært ømfintlig finvask. Program for sentrifugering og tømming av vann.
Skylling	6 kg	Alle tekstiler, unntatt ullvarer og svært ømfintlig finvask. Program for skylling og sentrifugering.
Dunjakke	2 kg	Enkeltvis syntetisk teppe, vatterte klær, dyner, dunjakker.
Hurtig 14min	1,5 kg	Syntetiske plagg og bomullsplagg som er lett skitne eller som har blitt brukt én gang.
Outdoor	2 kg **1)** 1 kg **2)**	Moderne sportsklær for utendørs bruk.
Denim	2 kg	Klær i dongeristoff.
UltraWash	3 kg	Bomullsplagg. Intensiv hurtigvask.
Ull	1,5 kg	Maskinvaskbart ull, ull som må håndvaskes og finvask.

1) Vaskeprogram.

2) Vaskeprogram og gjenoppretting av vannavstøting.

17. BESKYTTELSE AV MILJØET

Resirkuler materialer som er merket med symbolet ♺. Legg emballasjen i riktige beholdere for å resirkulere det. Bidrar til å beskytte miljøet, menneskers helse og for å resirkulere avfall av elektriske og elektroniske produkter. Ikke kast produkter som er merket

med symbolet sammen med husholdningsavfallet. Produktet kan leveres der hvor tilsvarende produkt selges eller på miljøstasjonen i kommunen. Kontakt kommunen for nærmere opplysninger.

electrolux.com

135963252-A-472024

